Des solutions exceptionnelles
pour le stockage et la manutention

DOLAV **ACE 1000**

Caisses-palettes Premium

- Plus d'un million d'unités utilisées à travers le monde
- Caisses à usage intensif pour les applications exigeantes
- Homologuées pour le contact direct avec les aliments
- Trois semelles intégrales

Tried. Trusted. Best.

ACE par DOLAV®

Plots d'angle antidérapants

Un système de gerbage exclusif avec des plots d'angle qui permettent d'empiler jusqu'à 5000 kg.

Drainage efficace

Bonde de vidange intégrée avec bouchon 2", facile à retirer **

Version ajourée

Pour un refroidissement rapide et une meilleure ventilation.

Version 9 pieds

N'hésitez pas à nous consulter pour plus d'informations sur ce produit.

**Les caisses palettes peuvent être fournies avec une, deux ou aucune bonde de vidange.

Produits sur-mesure

Roues gerbables

Ouverture

Longueur spéciale SH-2160

Porte haute

Hauteur spéciale SH-440

Hauteur spéciale SH-1250

Stock disponible localement

Vous avez besoin d'être livré rapidement ? Vous recherchez des couleurs uniques ? Pour des caisses-palettes qui vous serviront pendant des années ? Dolav dispose de nombreux entrepôts à travers l'Europe, qui nous permettent d'expédier les meilleures caisses-palettes du marché, accompagnées d'un service et d'une assistance locale.

Caractéristiques et Certifications

- Certification ONU (Suède, France et Israël)
- Homologation FDA pour le contact direct avec les aliments
- Testées TÜV SÜD
- Personnalisées selon vos besoins : multiples options de hauteur, de longueur, de largeur et d'accessoires disponibles
- Large choix de couleurs
- Entièrement recyclable
- Injection monobloc, y compris des semelles
- Facile à réparer en cas de dommages

Rayons intérieurs arrondis

Faciles à nettoyer

Robustes et fiables sur le long terme

Pleines, ajourées ou une combinaison des deux

La technologie RFID-IML

L'association puissante des technologies RFID et IML, dans l'ADN de vos produits Dolav.

- Traçabilité simplifiée grâce à un **identifiant unique pour chaque produit Dolav**
- Jusqu'à 128 octets de données réinscriptibles
- Une meilleure documentation : chaque étiquette peut disposer d'impressions RFID et code-barres de haute qualité.
- La technologie RFID-IML est plus hygiénique et permet d'éviter les contaminations
- Les étiquettes RFID-IML font partie intégrante de vos produits Dolav et ne peuvent pas être retirées.
- Les étiquettes RFID-IML ne s'effacent pas et ne se décrochent pas à l'usage.
- Les étiquettes RFID-IML peuvent être nettoyées et supportent une température de -30 °C à +100 °C.
- Elles peuvent être lues à distance.

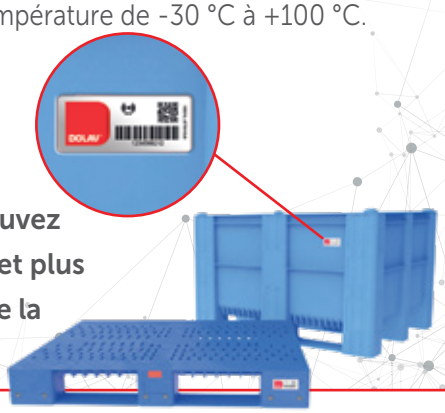

Grâce aux étiquettes RFID-IML de vos produits Dolav, vous pouvez bénéficier d'un système de gestion des stocks plus intelligent et plus efficace, qui peut vous aider à identifier les incidents le long de la chaîne logistique et à éviter les pertes.

Données techniques

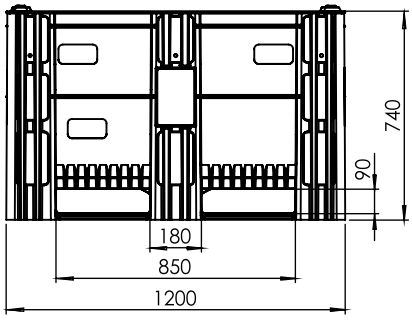

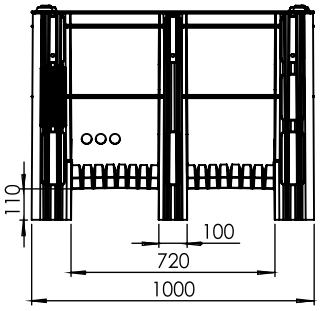

Compatible avec les couvercles 1000 UNIVERSAL

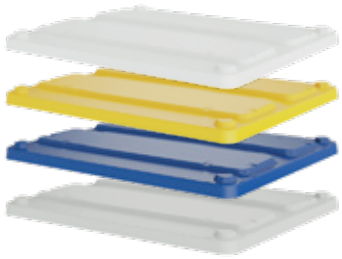

	ACE PLEINE – 3 semelles	ACE AJOURÉE – 3 semelles
Dimensions extérieures (LxlxH) mm	1200x1000x740	1200x1000x740
Dimensions intérieures (LxlxH) mm	1128x928x585	1128x928x585
Volume (litre)	605	605
Poids à vide (kg)	38,50	37,50
Charge max. (kg)	1200 (pour 1 produit)	1200 (pour 1 produit)
Charge au gerbage max. (kg)	5000	5000
Matériau	Mousse structurée PEHD	
Plage de température	-40 °C à +60 °C	
Quantité par conteneur (unités)	20 pieds	40 pieds HC
	40	106

En raison des fluctuations dans le processus de fabrication, le poids à vide peut varier de ±3 %
Les dimensions peuvent varier de ±1 %
Mesures pour une température de 23 °C
La charge de gerbage maximale correspond à la charge verticale lorsque la charge de chaque caisse-palette ne dépasse pas 750 kg
La charge maximale correspond à une caisse-palette seule
Également disponible en différentes combinaisons : côtés pleins et base ajourée, ou côtés ajourés et base pleine.
Soumis à un minimum de commande
Existe avec 9 pieds – Merci de nous contacter pour cette option

Logo estampé à chaud

Numérotation séquentielle

Logo en relief

Options de logo

Le nom de votre société, votre logo et une numérotation séquentielle peuvent être marqués à chaud sur votre produit Dolav pour en faciliter l'identification.

DOLAV®

Tried. Trusted. Best.

Dolav France-Startway, Immeuble Le Périscope, 83 avenue d'Italie, 75013 Paris, France
+33(0)9.77.753.157 +33(0)2.37.623.418 info@dolav.fr www.dolav.fr
Bureaux internationaux : Allemagne, Australie, Benelux, Brésil, États-Unis, Espagne, France, Hong Kong, Israël, Italie, Royaume-Uni, Russie